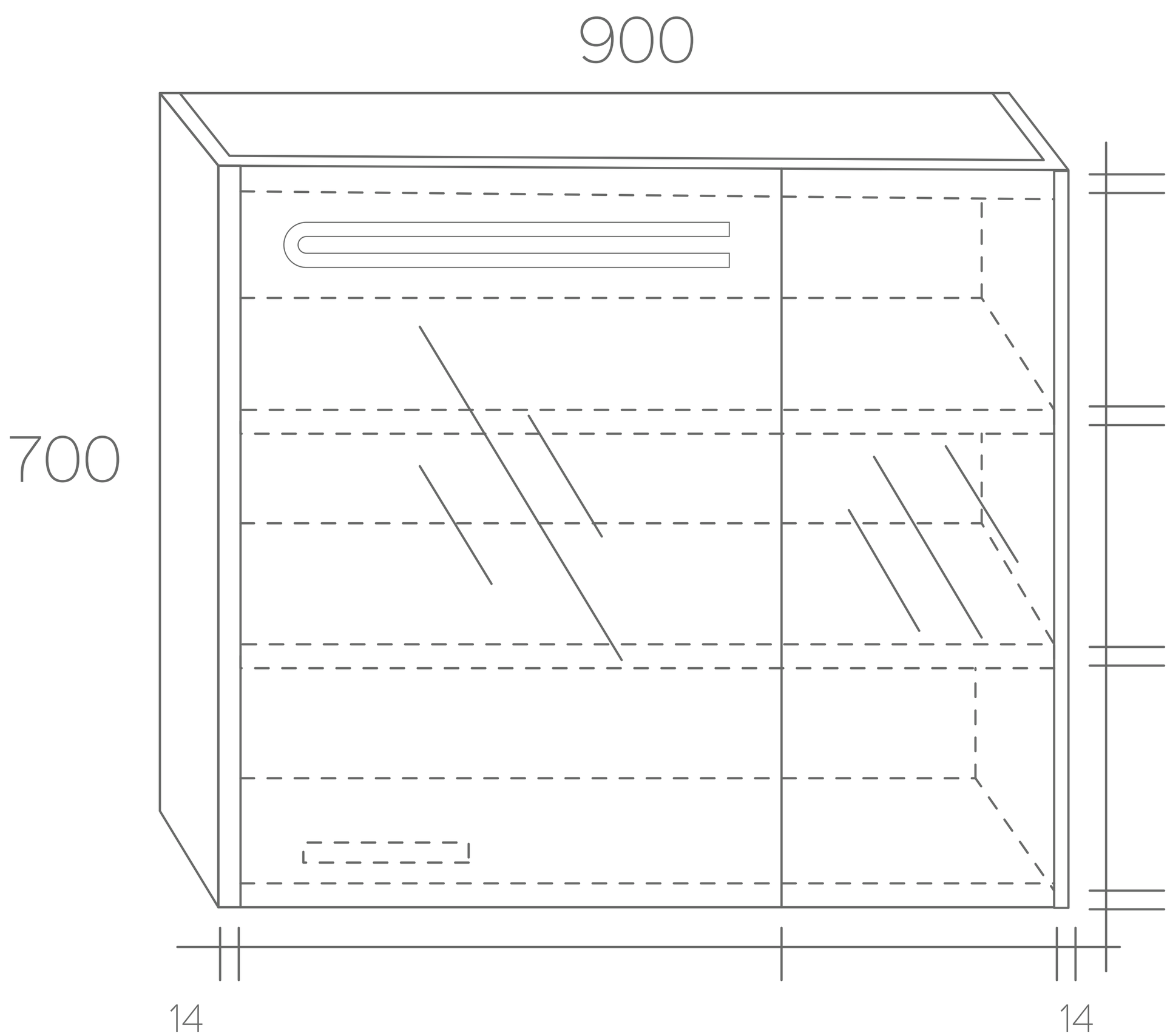
900
700
14
14

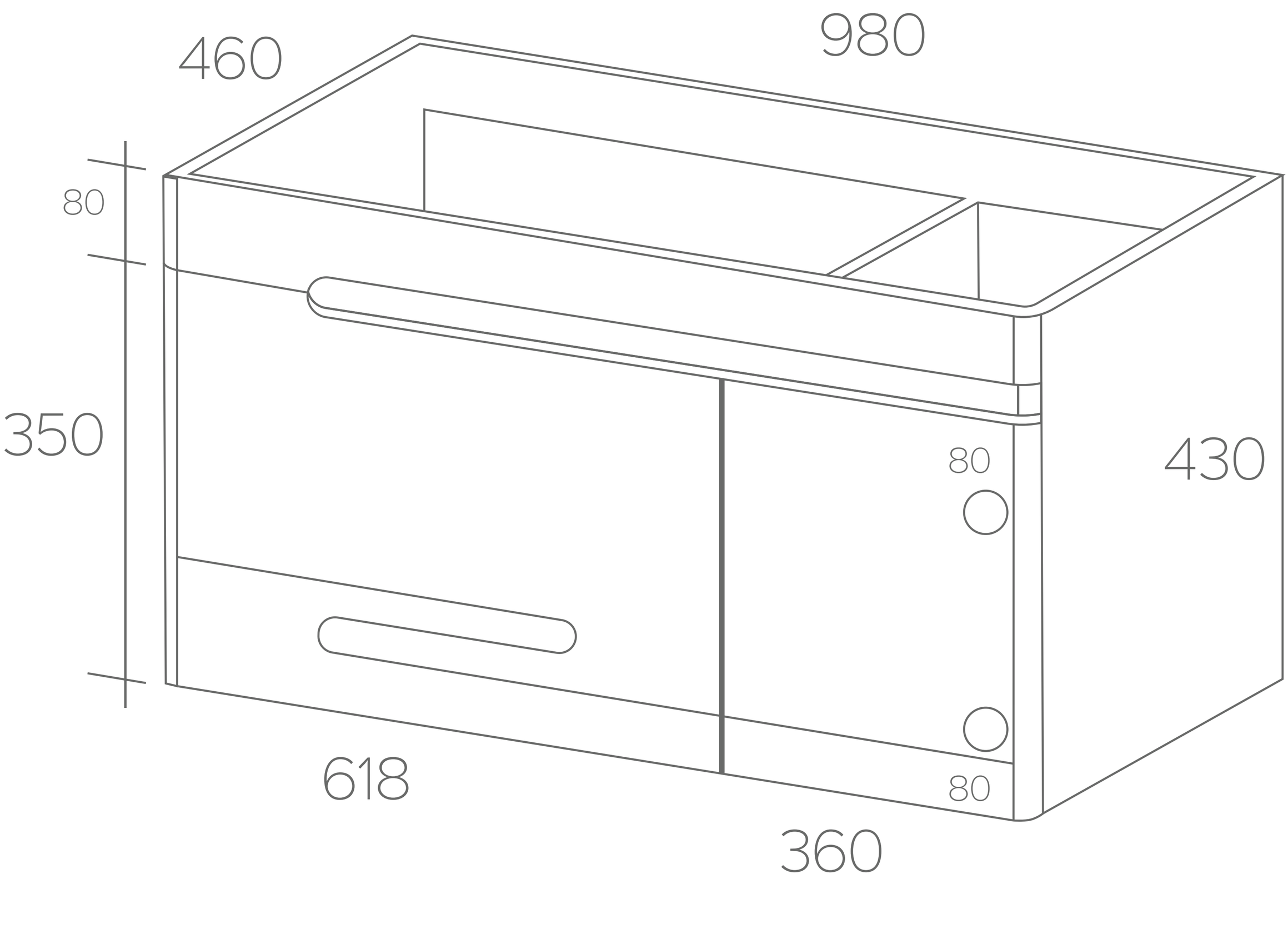
460
980
80
350
80
430
618
80
360