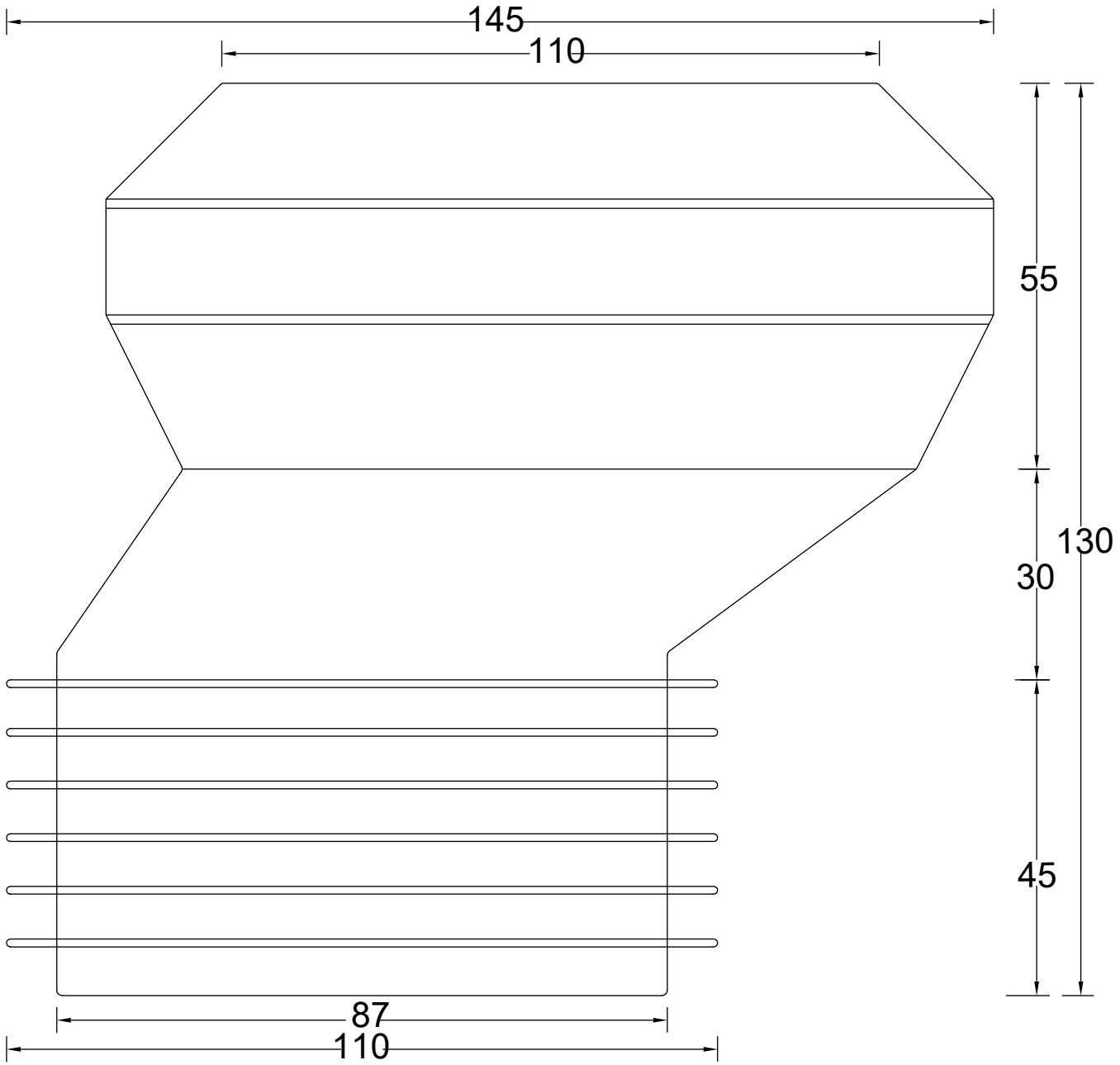
145
110
55
30
130
45
87
110