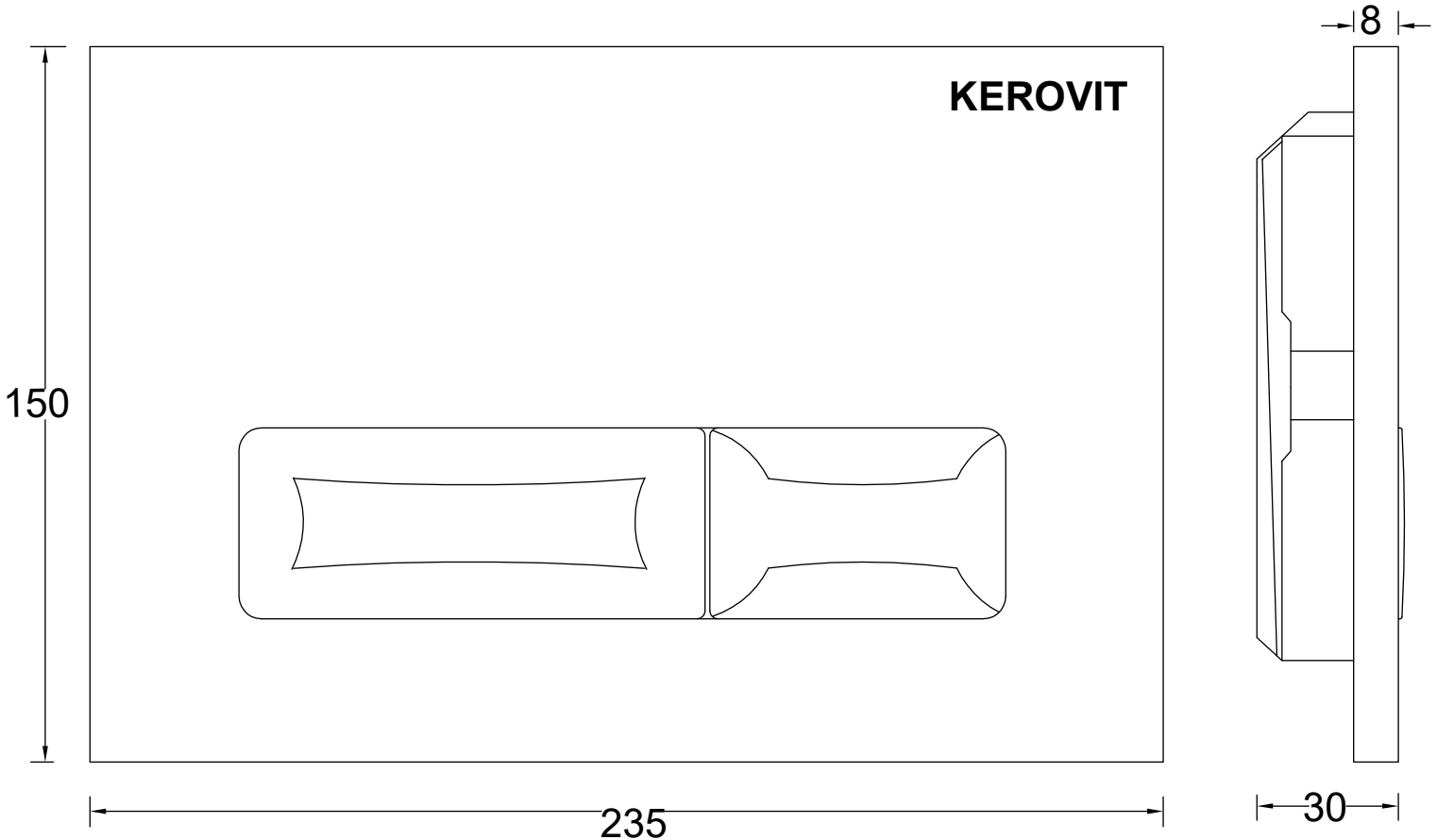
KEROVIT
150
235
8
30