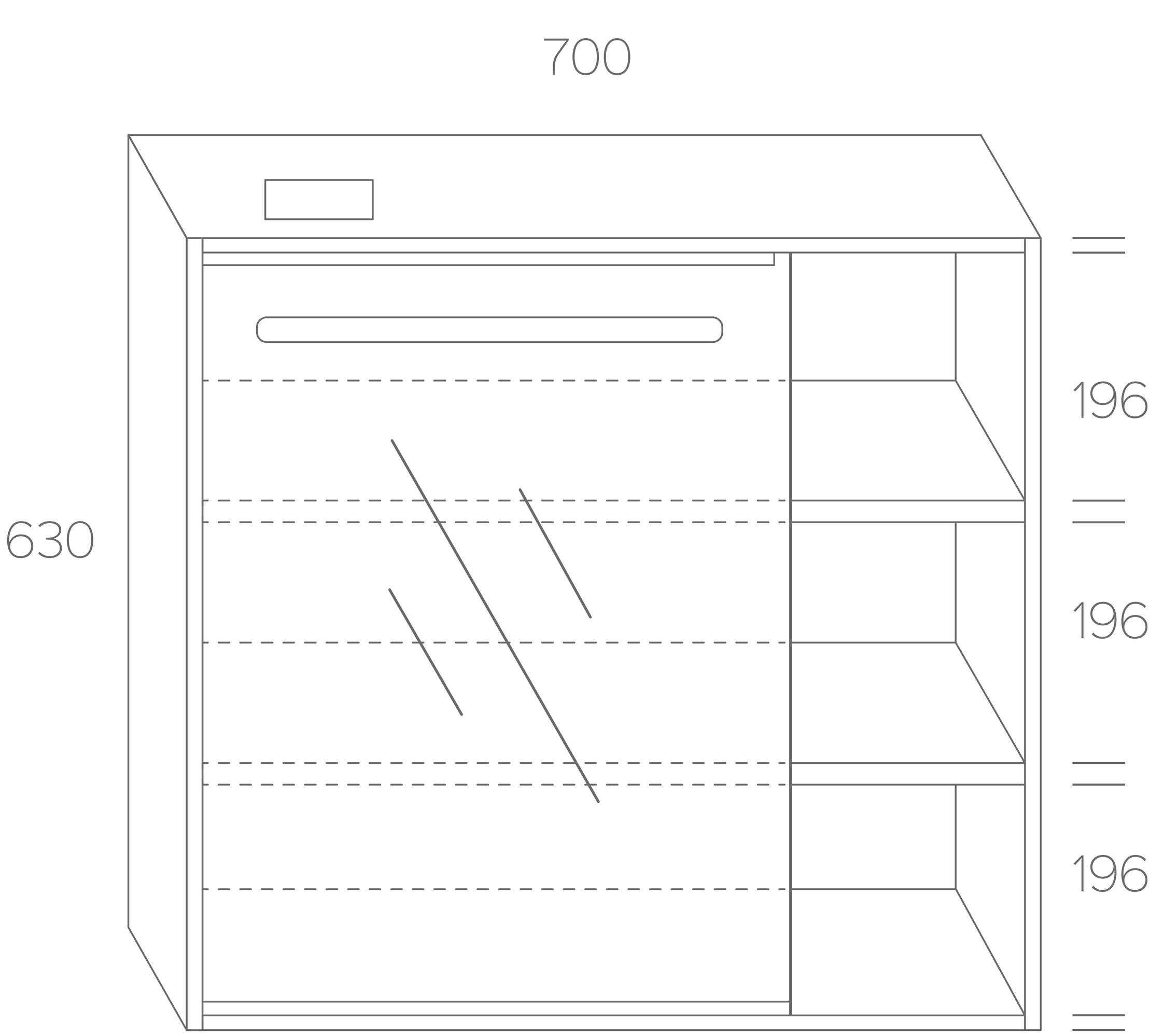
700
630
196
196
196
460
210

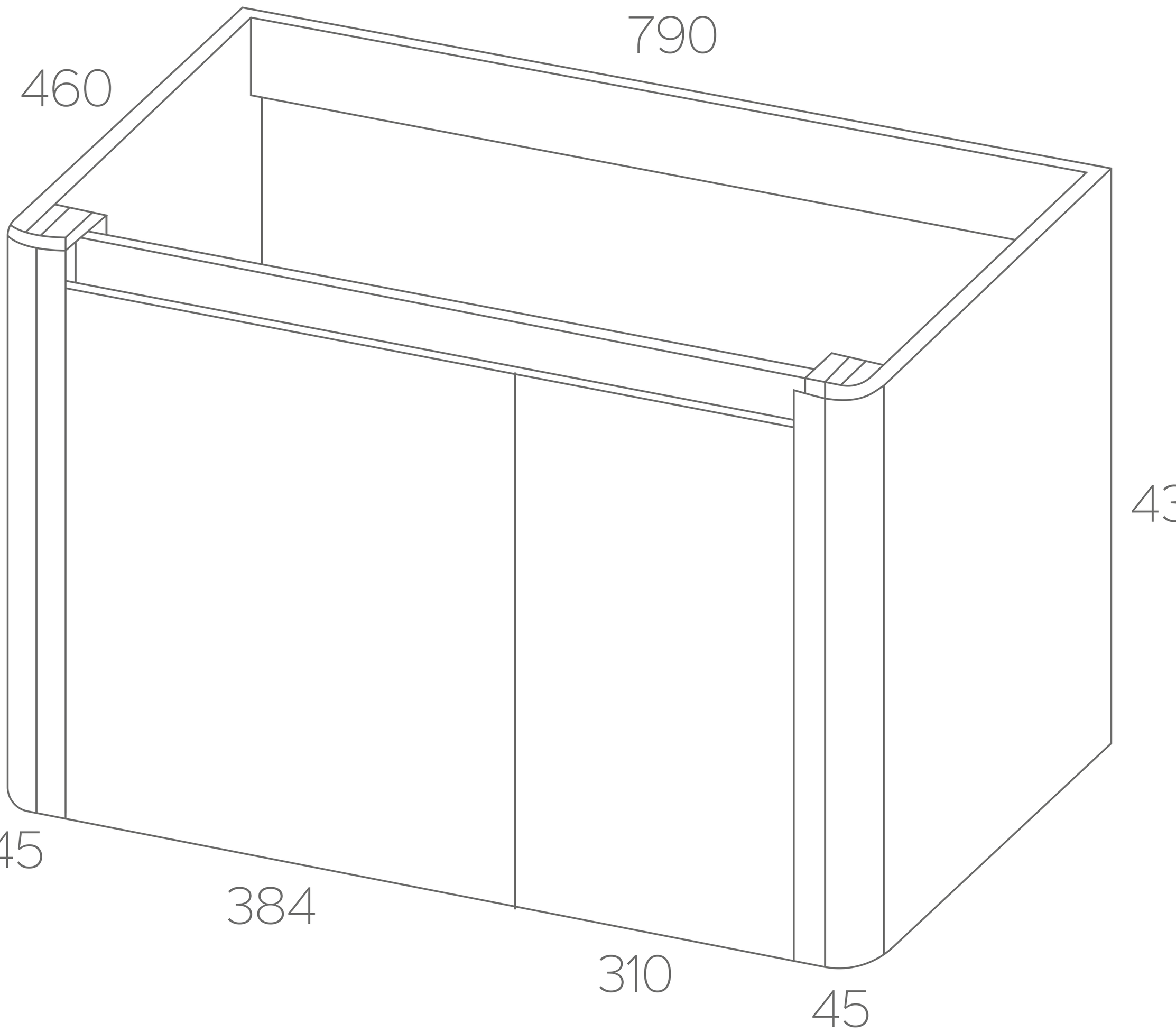
790
460
430
45
384
310
45