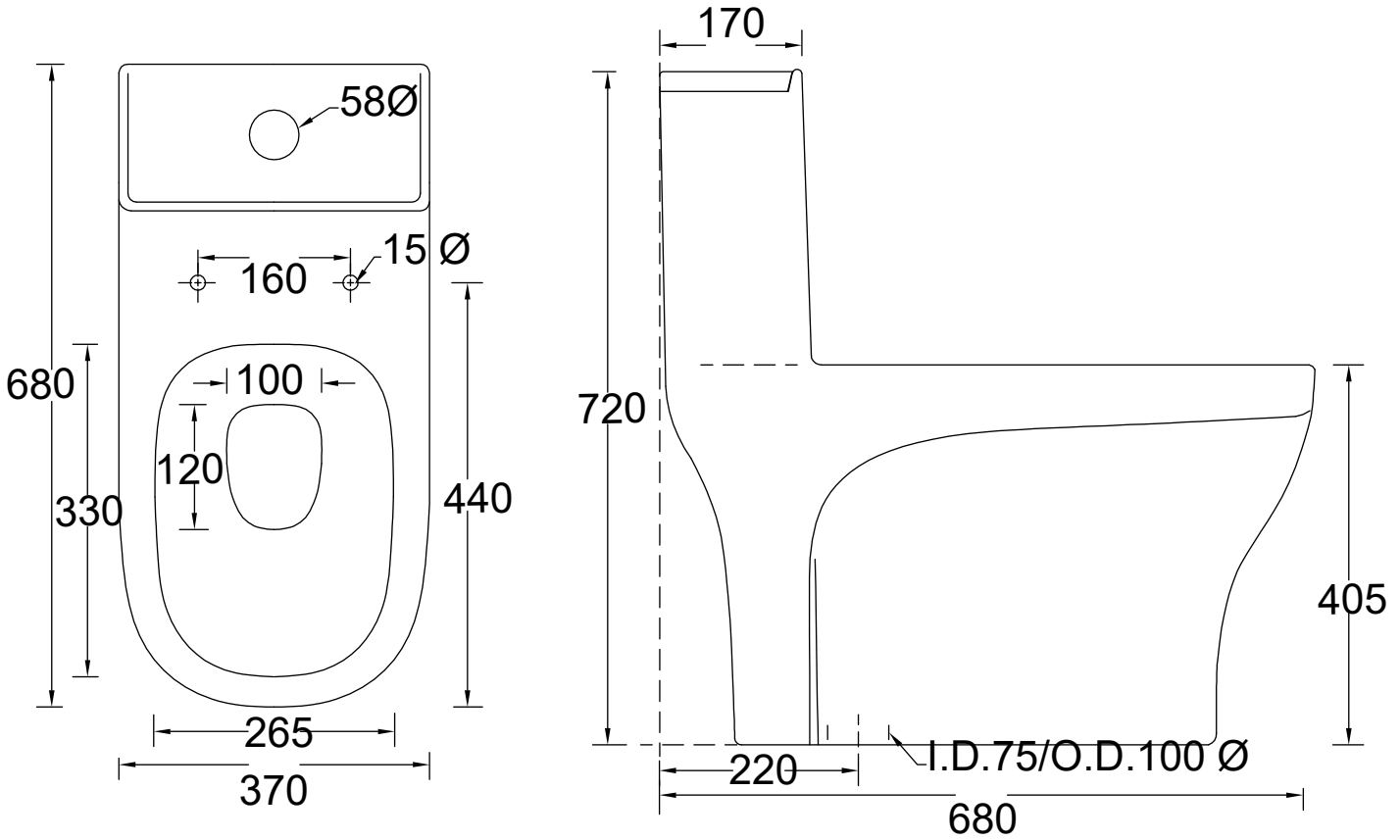
58Ø
15 Ø
160
680
100
120
330
440
265
370
170
720
405
220
I.D.75/O.D.100 Ø
680